IVECO DAILY

35C14G

CABINATO

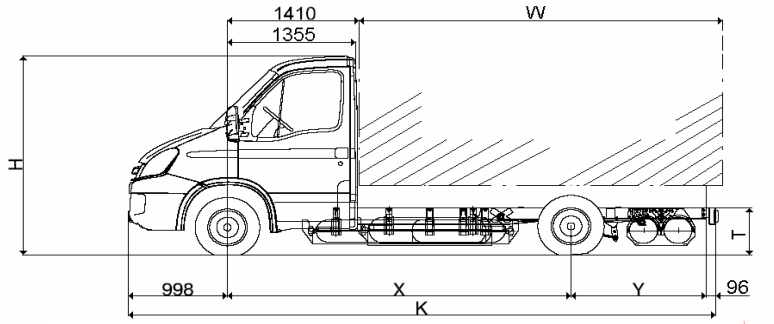

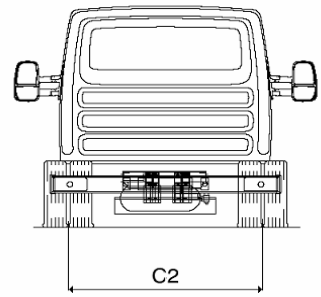

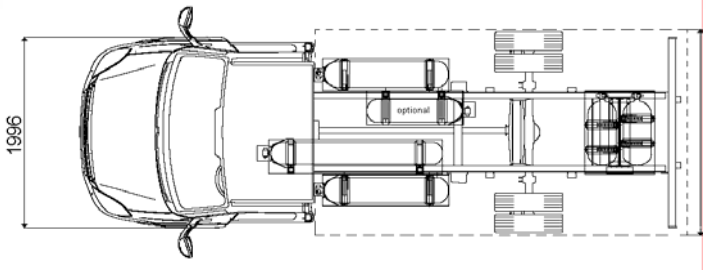

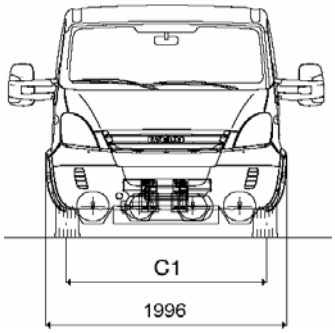

DIMENSIONI (mm)		CABINATI	
X	**Passo**	**3450**	**3750**
K	Lunghezza max	5899	6509
H	Altezza max (a vuoto)	2280	2275
C¹	Carreggiata anteriore	1696	
C²	Carreggiata posteriore	1540	
T	Altezza telaio a vuoto (sosp. meccaniche)	755	760
Y	Sbalzo posteriore	1355	1665
	Diametro di volta: marciap./marciap.	12460	13400
	Diametro di volta: muro/muro	13560	14520
W	Lunghezza max carrozzabile	3880	4490
Lc	Larghezza max carrozzabile (*)	2200	

Masse (kg)	CABINATI	
M.T.T.	3500	
M.T.C. con frenatura inerziale	7000	
Massa max asse anteriore	1900	
Massa max asse posteriore	2600	
Tara asse anteriore	1360	1380
Tara asse posteriore	840	835
Tara totale	2200	2215
Portata utile	1300	1285

CAPACITA' (litri)	CABINATI	
capienza bombole (bombola supplementare)	220 (250)	220 (250)

Le tare si intendono a veicolo in condizioni di marcia incluso autista e bombole piene

LE DIMENSIONI E LE MASSE DEVONO ESSERE VERIFICATE DALL' ALLESTITORE

I dati riportati sono indicativi e non vincolanti.

IVECO si riserva la facoltà di effettuare eventuali modifiche in qualsiasi momento e senza preavviso.

SCHEDA TECNICA

DAILY 35C14G

CABINATO

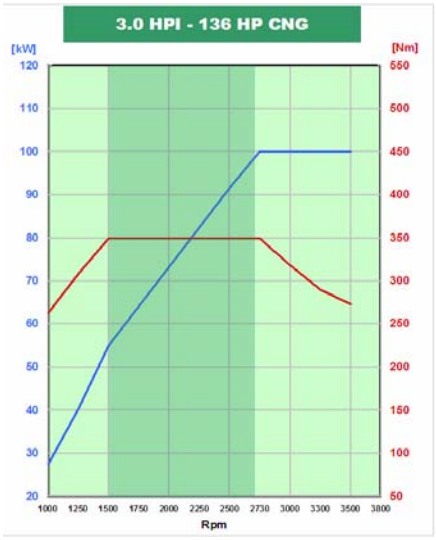

MOTORE F1C E0441A

4 cilindri in linea, 16 valvole, punterie idrauliche - Ciclo 8 4 tempi ad iniezione sequenziale multi point con turbocompressore+intercooler. Accensione a bobina statica sulla candela di accensione. Raffreddamento ad acqua con ventola ad innesto elettromagnetico. Monoblocco in ghisa e testa cilindri in alluminio. Dispositivo 'immobilizer' attuato da transponder su chiave accensione. Conforme alla direttiva **EEV 2006/51.**

Caratteristiche

Cilindrata totale	2998 cc
Alesaggio e corsa	95,8 x 104 mm
Potenza max. (CEE)	100 kW (136 CV) a 2730 a 3500 giri/min.
Coppia massima (CEE)	350 Nm (36 Kgm) da 1500 a 2730 giri/min.

Tubazione di scarico - Silenziatore di scarico posizionato longitudinalmente su lato destro con uscita a tronchetto all'interno dei longheroni

CAMBIO DI VELOCITA'

Tipo	Rapporto al cambio	Velocità max in km/h (*)	% pendenza max superabile a coppia max (*)	Rapporti al ponte
6S400 Meccanico	1ª - 5,37 : 1	20	71	Serie 3,91
6 marce av + 1 RM	6ª - 0,79 : 1	144	7	Option 4,18 - 4,44

(*) Con rapporto al ponte e pneumatici di serie

Presa di forza Predisposizione per montaggio flangia su lato sx scatola cambio.
Coppia massima prelevabile 120 Nm a 1000 g/ l'

TRAZIONE
Posteriore.

FRIZIONE
Monodisco a secco con comando a tiro. Diametro esterno:11"(280 mm)
Comando disinnesto idraulico a pedale.

IMPIANTO STERZANTE
Con idroguida. Diametro del volante 420 mm; piantone in 3 tronchi con giunti cardanici di collegamento. Bloccasterzo.

TELAIO
Longheroni in acciaio a sezione "C"a collo di cigno collegati da traverse tubolari chiodate.
Dimensioni longheroni: larghezza 70mm, altezza 182mm, spessore 4mm

SOSPENSIONI
Anteriori
A ruote indipendenti con barre di torsione e barra stabilizzatrice ammortizzatori telescopici idraulici.
Posteriori
A balestre semiellittiche, barra stabilizzatrice, ammortizzatori telescopici idraulici.
Posteriori pneumatiche (/ P)
A 2 molle ad aria, integrate con balestre a semifoglia paraboliche, barra stabilizzatrice, ammortizzatori telescopici idraulici.

IMPIANTO FRENANTE
A disco autoventilante sull'asse anteriore e posteriore.

Dimensione freni	Ant.	Post.
Diametro disco (mm)	290	294

Freno di servizio e soccorso
Idraulico con servofreno a depressione a circuito in diagonale. Segnalatore elettrico di usura freni anteriore e posteriore.
Freno di soccorso conglobato nel freno di servizio.
Freno di stazionamento
Meccanico, agente sulle ruote posteriori.

IMPIANTO ELETTRICO
Batteria di serie: 12V -110Ah
Alternatore di serie: 14V -140A (1960W)
Motorino avviamento: 2,2kW
Punti per prelievo corrente:
dalla Centralina Batteria (vano motore);
dai 2 connettori allestitori -20+12 vie (interno cabina).

STRUMENTAZIONE
Cluster con display LCD, trip computer, orologio e cruise control.

ALTRI EQUIPAGGIAMENTI
Ruota di scorta collocata dietro il passaruota sinistro.
Gancio di manovra anteriore.

PNEUMATICI
Pneum. (totale n°7): 195/75 R 16C.
Cerchi 5jk X 16H.

CABINA DI GUIDA
- Di tipo semiavanzato con sedile autista a 3 gradi di libertà, panchetta passeggeri anteriori biposto fissa.
Tutti i sedili sono equipaggiati con appoggiatesta, cinture di sicurezza e rivestiti in tessuto.
- Costruzione monoscocca in lamiera stampata fissata al telaio con tasselli elastici.
- Protezione antiruggine della scocca mediante cataforesi e lamiere zincate. Rivestimento con materiale antiabrasione per il sottoscocca passaruota e vano motore.
- Fascia paracolpi laterali in plastica.
- Parabrezza curvo in cristallo laminato rinforzato, incollato, atermico e azzurrato.
- Porte cabina con vetri atermici e azzurrati, alzacristalli elettrici con automatismo one touch e antipizzicamento.
- Pavimento cabina rivestito in materiale sintetico. Parete posteriore con finestrino atermico e azzurrato.
- Specchi retrovisori esterni con grandangolo e ripetitore laterale integrato.
- Predisposizione autoradio con altoparlanti.
- Dispositivo immobilizer.
- Presa di collegamento per dispositivi di diagnostica a terra (MODUS).

IMPIANTO DI ALIMENTAZIONE
Alimentazione a metano con serie di bombole in acciaio: 2 nel passo all'esterno dei longheroni, 2 nello sbalzo posteriore trasversalmente al telaio, 1 + 1 (OPT) nel passo all'interno dei longheroni.
Autonomia 300km ca.

AGGIORNATA A : FEBBRAIO 2007

I dati riportati sono indicativi e non vincolanti.
IVECO si riserva la facoltà di effettuare eventuali modifiche in qualsiasi momento e senza preavviso.